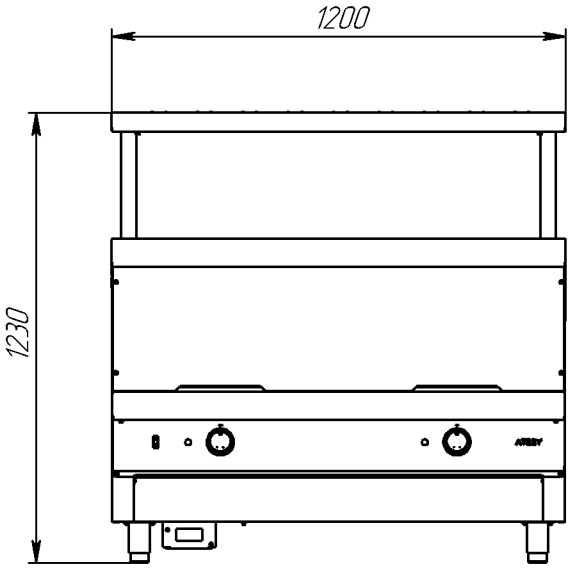
1200
1230

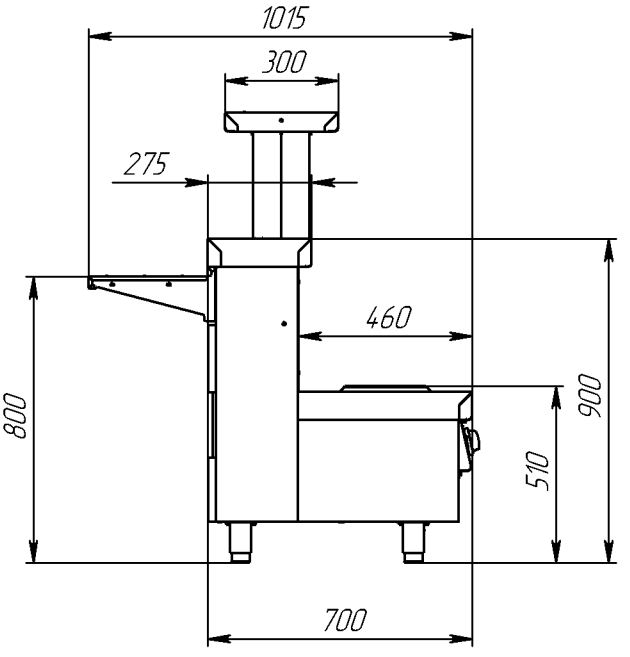
1015
300
275
460
800
900
510
700

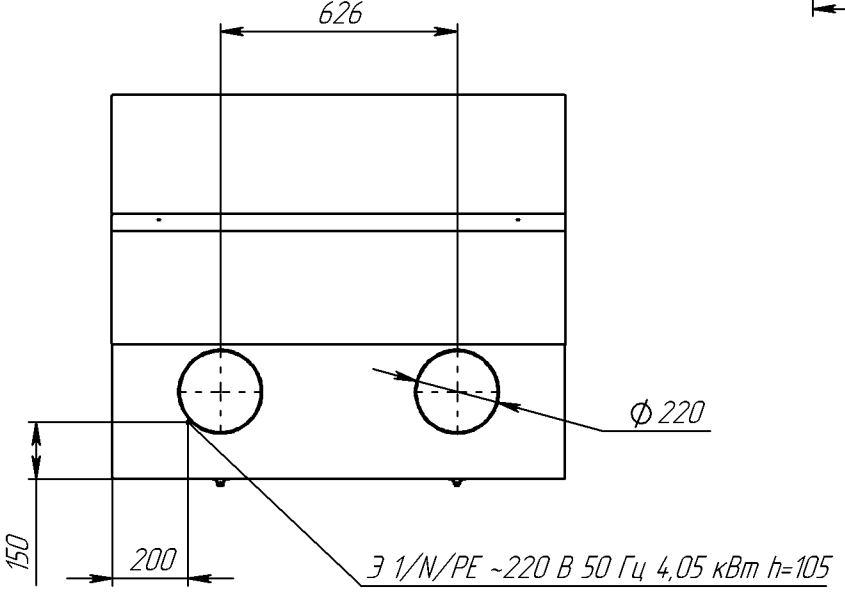
626
ϕ 220
150
200
3 1/N/PE ~220 В 50 Гц 4,05 кВт h=105